Productblad

BG-8406-RB Talud klimtouw Parma

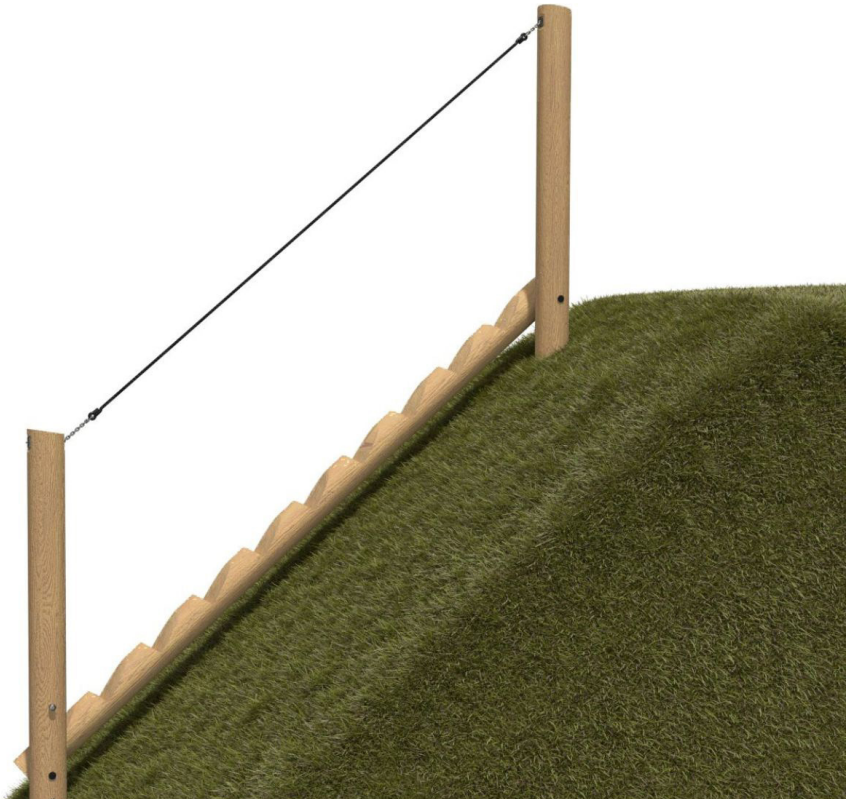

Productomschrijving

Klim en klauter de heuvel eenvoudig op met dit klimtouw.

Opties *

Speelwaarden

Gebruikers

3

2 - 12 jaar

** Aan de opties kunnen extra kosten verbonden zijn.*

Alle afbeeldingen en uitvoeringen onder voorbehoud.

Replay Profs in Playgrounds B.V.
Slootsekuilen 11, 5986 PE Beringe
Tel. +31 (0)77 306 63 20
KVK 17135322

info@replay-speeltoestellen.nl
www.replay-speeltoestellen.nl
IBAN NL39 ABNA 0849 3593 09
BTW NL813533119B01

The world is your playground

BG-8406-RB Talud klimtouw Parma

Toestelspecificaties

Opvangzone	*6,4 x 3,5 m*
Obstakelvrije zone	*6,4 x 3,5 m*
Valhoogte	*< 0,6 m*
Afmetingen toestel	*3,4 x 0,5 m*
Totale hoogte	*4,4 m*

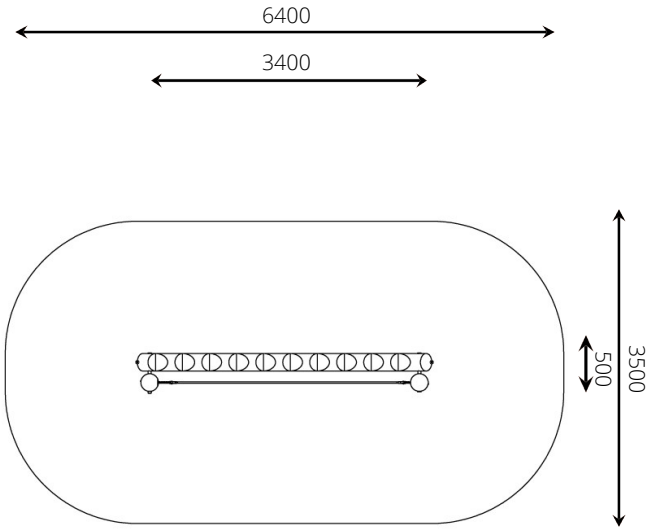

Materialen

Constructie	*Robinia*

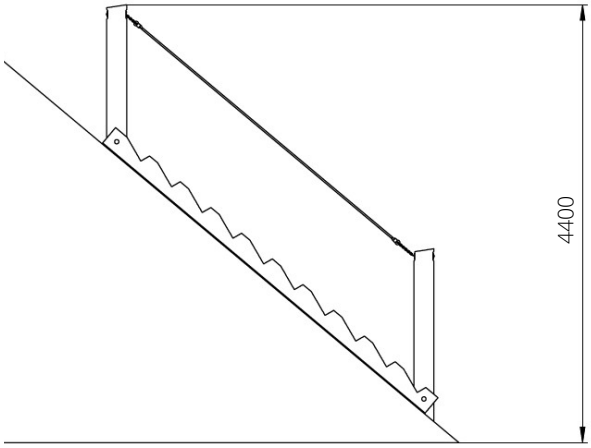

Ondergrondspecificaties

- √ Geen valdempende ondergrond vereist
- m² 20,0 m²

Materiaal	Omschrijving	Min. laagdikte	Max. valhoogte
Beton/steen			≤ 600 mm
Gras			≤ 1500 mm
Boomschors Houtsnippers	20 - 80 mm 5 - 30 mm	300 mm	≤ 2000 mm
		400 mm	≤ 3000 mm
Zand Grind	0,2 - 2 mm * 2 - 8 mm *	300 mm	≤ 2000 mm
		400 mm	≤ 3000 mm
Overig	Naar beproeving volgens HIC (EN-1177)		Volgens beproeving
* korrelgrootte			

Replay Profs in Playgrounds B.V.
Slootsekuilen 11, 5986 PE Beringe
Tel. +31 (0)77 306 63 20
KVK 17135322

info@replay-speeltoestellen.nl
www.replay-speeltoestellen.nl
IBAN NL39 ABNA 0849 3593 09
BTW NL813533119B01

The world is your playground